IMI HEIMEIER

EPBD

Cabezales termostáticos para válvulas de radiador.
Descripción general

Dato
Nº 19

ENERGY INSIGHTS

Reemplazar cabezales termostáticas de más de veinte años puede proporcionarle un ahorro de hasta un 7% anual

IMI Hydronic Engineering

Breakthrough Engineering

IMI HEIMEIER

90 AÑOS DE EXPERIENCIA

IMI Heimeier

Fundada en 1928 en Alemania, IMI Heimeier ofrece una gama de productos en los que puede confiar para lograr climas interiores cómodos y energéticamente eficientes. Sus precisos dispositivos de control de temperatura, así como sus sofisticadas válvulas de radiador han hecho de IMI Heimeier uno de los innovadores más reconocidos en la industria de la climatización durante más de 90 años.

Con el tiempo, los productos IMI Heimeier han representado:

- Soluciones energéticamente eficientes
- Materiales de calidad para una mayor durabilidad
- Rendimiento fiable
- Instalación «Ajusta y Olvídate»

La gama IMI Heimeier de cabezales termostáticos aborda las necesidades de varios diseños de sistemas:

- para todos los cuerpos de válvulas termostáticas
- para una solución conectada de vivienda inteligente
- para radiadores con válvulas integradas
- para soluciones combinadas: También están disponibles acoplamientos y conectores para calefacción por suelo radiante

Breakthrough Engineering

¿Qué hace que un cabezal termostático IMI Heimeier sea tan único?

Para garantizar un rendimiento ideal, construimos nuestros sensores termostáticos IMI Heimeier con gran cuidado y con la mayor calidad y precisión.

1 El termostato lleno de líquido permite un control de precisión y una regulación estable de la temperatura

2 Limitando o bloqueando una configuración se pueden establecer temperaturas máximas y mínimas ayudando a reducir los costes de calefacción

3 Una superior presión de actuación y un muelle fuerte aseguran que la válvula no se adhiera después de no usarla durante los meses de verano

4 La conexión **M30x1.5** nunca modificada garantiza que todos los sensores IMI Heimeier se ajusten a cualquier válvula que hayamos producido

5 Diseñado y fabricado en Alemania con los más altos estándares de calidad. El sensor termostático IMI Heimeier está construido con materiales altamente resistentes para garantizar una calidad constante y un ciclo de vida prolongado de nuestros productos. Las certificaciones independientes, y los test en producción garantizan al usuario una experiencia satisfactoria.

6 Compatible con la Directiva Europea de Eficiencia Energética de Edificios (EPBD). Permite lograr ahorros de energía optimizando y regulando el rendimiento del sistema

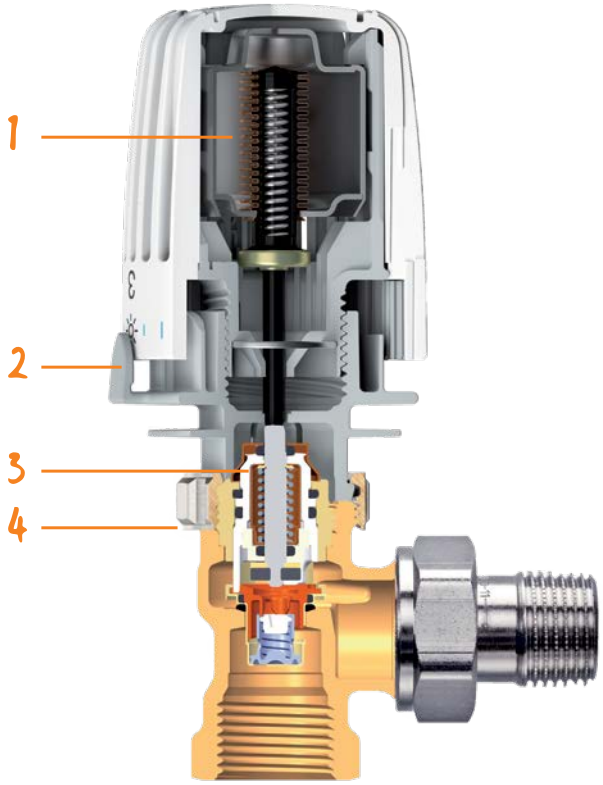

011 Certificado y probado por KEYMARK de conformidad con DIN EN 215 (Serie D y F) Número de homologación del símbolo KEYMARK 011-6T 0006

PARA TODOS LOS CUERPOS DE VÁLVULAS TERMOSTÁTICAS

Cabezal K

La opción para el mejor rendimiento, disponible con una gran variedad de características

Rendimiento	●●●●●
Diseño	●●●●○

Además de las características comunes a todos los productos IMI Heimeier cabezales termostáticos características del cabezal K:

- 2 clips de ahorro de energía para marcar, limitar o bloquear la configuración de temperatura 2
- 2 clips internos adicionales ocultos para limitar o bloquear la temperatura evitando la acción de ajustes externos
- Símbolos para un ajuste básico fácil y con consigna nocturna
- Datos en el cabezal explicando la configuración más importante 3
- Facilidad de uso del cabezal gracias a una rotación suave y cómoda
- Indicador de dirección de rotación mediante codificación de color rojo y azul
- Marcas diseñadas para personas con discapacidad visual

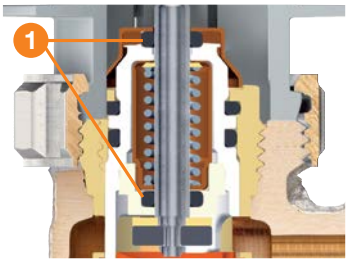

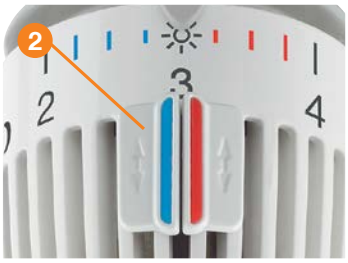

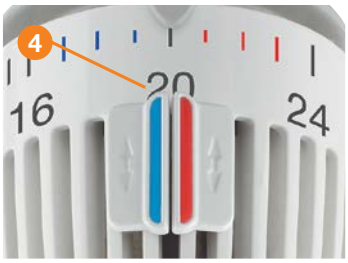

Opciones disponibles:

- Modo Eco
- Elección de la impresión de la configuración de temperatura o número 4
- Sensor remoto
- Conexión directa a cuerpos de válvula termostáticos de otros fabricantes sin adaptador (Danfoss, Vaillant)
- Protección contra robos
- También disponible en negro y gris
- Bajo pedido, clips para personalizar los cabezales
- Rangos de temperaturas base variables

Cabezal-DX

El equilibrio prefecto de diseño y tecnología

Rendimiento	●●●●○
Diseño	●●●●○
Mercado meta	Edificios públicos y comerciales

Además de las características comunes a todos los productos IMI Heimeier cabezales termostáticos - características del cabezal DX:

- El tamaño reducido en longitud y diámetro permite su uso en espacios pequeños y es cómodo de usar
- Termostato lleno de líquido con alta presión de actuación y control de precisión
- El diseño cerrado hace que el cabezal sea adecuado para la instalación con altos estándares de higiene 1
- Limitación o bloqueo de un ajuste con clips externos

Opciones disponibles:

- Conexión directa a cuerpos de válvulas termostáticas de otros fabricantes sin adaptador (Herz, Válvulas-TA)
- Disponible en blanco y negro "jet black"

Cabezal Halo

El cabezal de diseño estilizado

Rendimiento	●●●●○
Diseño	●●●●●
Mercado meta	Radiadores decorativos

Además de las características comunes a todos los productos IMI Heimeier cabezales termostáticos, características del cabezal Halo:

- Diseño cilíndrico estilizado para un aspecto atractivo 1
- Bloqueo del ajuste de temperatura mediante un elemento deslizante 2
- Totalmente cerrado y con lados y superficies lisas, hacen que Halo sea especialmente adecuado para áreas higiénicamente exigentes 3

Opciones disponibles:

- Disponible en blanco y cromo
- Elección de la impresión de la configuración de temperatura o número
- Multilux 4 disponible con Multilux 4 Dx y cabezal Halo 4

Cabezal Halo-B

El cabezal de diseño de alta resistencia

Rendimiento	●●●●○
Diseño	●●●●●
Mercado meta	Edificios públicos y comerciales

La seguridad y fiabilidad caracterizan el nuevo cabezal Halo-B:

- Protección contra robo gracias al acceso oculto a las fijaciones
- Resistencia a la flexión del cabezal de hasta 1000 N
- Función de bloqueo de la temperatura para un ajuste constante de la misma
- Ajuste de la temperatura con llave especial, sin necesidad de desmontar la cubierta
- La cubierta de protección gira libremente, para que no sufra daños al manipularla
- Termostato lleno de líquido con alta presión de actuación y elevada precisión
- Combina un diseño minimalista con una robustez extraordinaria,
- incluso en los entornos más duros 1

NUEVO DISEÑO

Cabezal-F

La solución para el control remoto

Rendimiento	●●●●●
Diseño	●●●●●
Mercado meta	Aplicaciones donde el emisor está cubierto

- Aplicable cuando una conexión directa al radiador no permite una medición precisa de la temperatura, es decir, cuando los radiadores están cubiertos u ocultos
- Puede instalarse en una caja estándar
- Termostato lleno de líquido con alta presión de actuación y control de precisión
- Símbolos de ajuste básico y con consigna nocturna
- Datos simples, incluidos los ajustes más importantes
- Indicador de dirección de rotación
- Bajo pedido, clips para personalizar los cabezales

Cabezal-D

La calidad compacta

Rendimiento	●●●●●
Diseño	●●●○○

- El tamaño reducido en longitud y diámetro permite su uso en espacios pequeños y es muy cómodo de usar
- Termostato lleno de líquido con alta presión de actuación y control de precisión
- Limitación o bloqueo de un ajuste
- La solución ideal para grandes obras con diferentes tipos de usuarios
- Diseño abierto para una precisión óptima del control de temperatura

Cabezal-S

La solución de calidad con un coste muy ajustado

Rendimiento	●●●●●
Diseño	●●●○○

- Tamaño reducido en longitud y diámetro
- Termostato lleno de líquido con alta presión de actuación y control de precisión
- Limitación o bloqueo de un ajuste
- La solución de coste ajustado para grandes obras con diferentes tipos de usuarios
- Diseño abierto para una precisión óptima de control de temperatura

PARA TODOS LOS CUERPOS DE VÁLVULAS TERMOSTÁTICAS

RTL

El limitador de la temperatura de retorno

Tecnología	●●●●●
Diseño	●●●●○
Mercado meta	Control de zona individual radiante

- La solución para radiadores o radiadores combinados con lazos de suelo radiante para pequeñas superficies
- Modelos con preajuste y limitación automática de caudal (AFC)
- Cuerpo de bronce resistente a la corrosión
- Husillo de acero inoxidable con doble junta tórica
- La junta tórica externa se puede reemplazar incluso mientras está bajo presión
- Limitación y bloqueo oculto mediante clips internos
- Bajo pedido, clips para personalizar los cabezales

AFC Automatic Flow Control

DYNACON

Distribuidores con limitación automática del caudal

Tecnología	●●●●●
Diseño	●●●●○
Mercado meta	Control de zona individual suelo radiante

- Cada circuito individual, dispone de un limitador de caudal ajustable y válvula termostatizable
- Conectable a cualquier tipo de actuador o cabezal termostático de tipo M30 x 15
- Equilibrado automático del caudal gracias al elemento independiente de la presión dentro de cada inserto
- Indicador de caudal en cada circuito de calefacción para un rápido diagnóstico
- Colector en acero inxidable robusto y resistente a la corrosión
- Una solución ideal que ahorra tiempo de ajuste y costes de puesta en marcha

EMO-T

Actuador termoeléctrico de alto rendimiento

Tecnología	●●●●○
Diseño	●●●●○
Mercado meta	Residencial

- Gran fuerza de actuación con carrera larga para instalaciones fiables y versátiles
- Cubierta de clase IP54 (equivalente a NEMA 3) para operaciones seguras en cualquier posición de instalación
- Indicador de posición visible desde todos los lados para un mantenimiento sencillo
- Conexión M30x1.5: Compatible con válvulas TA o HEIMEIER y colectores de calefacción por suelo radiante con conexión M30x1.5 al actuador

EMO-TM

La solución de control proporcional para instalaciones de caudal variable

Tecnología	●●●●○
Diseño	●●●●○
Mercado meta	Residencial

- Adaptación automática a la carrera real de la válvula para obtener características de control óptimas.
- Adaptación a la señal de control combinando los cables suministrados, se consiguen las señales de control proporcional en volts más usadas
- Gran fuerza de actuación con carrera larga para operaciones fiables y versátiles.
- Indicador de posición visible desde todos los lados para un mantenimiento sencillo

EMOtec

Actuador térmico

Tecnología	●●●●○
Diseño	●●●○○
Mercado meta	Comercial

- Tamaños compactos especialmente adecuados para armarios colectores
- Pruebas funcionales simples mediante indicador de posición (con modelo NC)
- Seguro debido a la protección contra sobretensiones (con modelo de 230 V)
- Sencillo y fiable, es silencioso y no necesita mantenimiento

Cabezales termostáticos descripción general del rango

	Cabezal termostático				
	K	Halo	DX	D	F
Rango de temperatura [°C]	6-28 0-28 15-35 6-xx *	6-28 0-28	6-28	6-28	0-27
Protección contra baja temperatura	✓	✓	✓	✓	✓
Posición "0"	✓	✓			
Conexión	Heimeier M30x1,5	Heimeier M30x1,5	Heimeier M30x1,5	Heimeier M30x1,5	Heimeier M30x1,5
Conexión de abrazadera (conexión DF)	✓		✓		
Clips de color / Posibilidad de clips personalizados	✓				✓
Clips personalizados	✓				
Limitación de la temperatura	Con clips de ahorro o clips limitadores cubiertos		Con pasador limitador	Con pasador limitador	Con clips limitadores cubiertos
Bloqueo de una temperatura	Con clips de ahorro o clips limitadores cubiertos	Con deslizador de bloqueo	Con pasador limitador	Con pasador limitador	Con clips limitadores cubiertos
Protección contra robos	Con anillo de seguridad o 2 tornillos				
Sensor externo	✓				✓
Características especiales	Baja influencia e histéresis de temperatura del agua. Datos simples, incluidos los ajustes más importantes. Marcas para las personas con discapacidad visual.	Diseño estilizado y cilíndrico.	Especialmente indicado para zonas exigentes desde el punto de vista higiénico. Tamaño reducido en longitud y diámetro.	Tamaño reducido en longitud y diámetro.	Datos simples, incluidos los ajustes más importantes.

*) Modelos con rango de ajuste escalonado/limitado.

Válvulas de termostáticas para radiador IMI Heimeier

Las válvulas termostáticas son la combinación perfecta

Los cabezales y válvulas termostáticas para radiadores IMI Heimeier son un conjunto ganador para una comodidad interior ideal y un consumo de energía optimizado. Hay muchas ventajas en el uso de la combinación de nuestros productos Heimeier:

- Fácil instalación y configuración
- Conexión M30x1.5 nunca modificada para un fácil reemplazo y renovación
- Calidad certificada y fiable de larga duración para un largo ciclo de vida del sistema y operaciones sin mantenimiento

Eclipse / Eclipse F

Características clave

> **Limitador de flujo integrado**
Elimina excesos de caudal

> **Fácil ajuste**
Sólo un giro para alcanzar el caudal de diseño

> **Rango de flujo de 10 a 150 l/h**
Para una alta flexibilidad

> **Perfecto para la renovación**
Dimensiones estándar y fácil dimensionamiento del caudal

> **Todos los cuerpos de válvula con marca II+ pueden ser adaptados como Eclipse**
es decir, V-exact II, Standard, Multilux, Multilux 4-Set

Eclipse 300

Características clave

> **Limitador de caudal integrado**
Para eliminar exceso de caudal

> **Fácil ajuste**
Un giro y conseguimos el caudal deseado de diseño

> **Caudal desde 30 a 300 l/h**
Para total flexibilidad

> **Perfectas para renovaciones**
Dimensiones estándar para una fácil selección

Calypso Exact / V-exact II

Características clave

> **Ajuste preestablecido de precisión sin escalones**

> **Gran rango de caudal**

> **Nivel sonoro optimizado**

> **Tolerancias de caudal muy bajas**

Calypso / Standard

Características clave

> **Sello de junta tórica doble**
Para gran durabilidad y funcionamiento sin mantenimiento

> **Sin preajuste**

> **Inserto termostático reemplazable bajo presión**
con DN 10 a DN 20

Beneficios para el usuario

IMI Heimeier cumple con las expectativas de todos nuestros clientes:

Instaladores:

- Fácil de instalar con un enfoque de ajusta y olvídate
- Compatibilidad de soluciones en conexión M30x1.5 nunca modificada
- Clientes satisfechos y sin intervenciones de emergencia

Consultores:

- Una amplia gama de soluciones para satisfacer cualquier necesidad de diseño de edificios
- Alta fiabilidad del producto para un rendimiento óptimo del sistema

Usuarios finales y propietarios de edificios:

- Control preciso de la temperatura ambiente para un confort interior ideal
- Consumo de energía optimizado
- Una amplia gama de soluciones

Administradores de instalaciones:

- Los materiales de alta calidad otorgan longevidad al producto
- Disponible con bloqueo de temperatura, opción a prueba de robos y productos de alta resistencia
- La continuidad en la gama de productos y las conexiones de productos con todos los productos permiten un fácil mantenimiento a largo plazo

Para más información por favor visite nuestro sitio web:
www.imi-hydronic.com

IMI Hydronic Engineering
C/ Orduña, 3. Planta Baja
28034 MADRID
Tel.: +34 91 640 12 95
info.es@imi-hydronic.com
www.imi-hydronic.com

IMI Hydronic Engineering